Styleシステム図
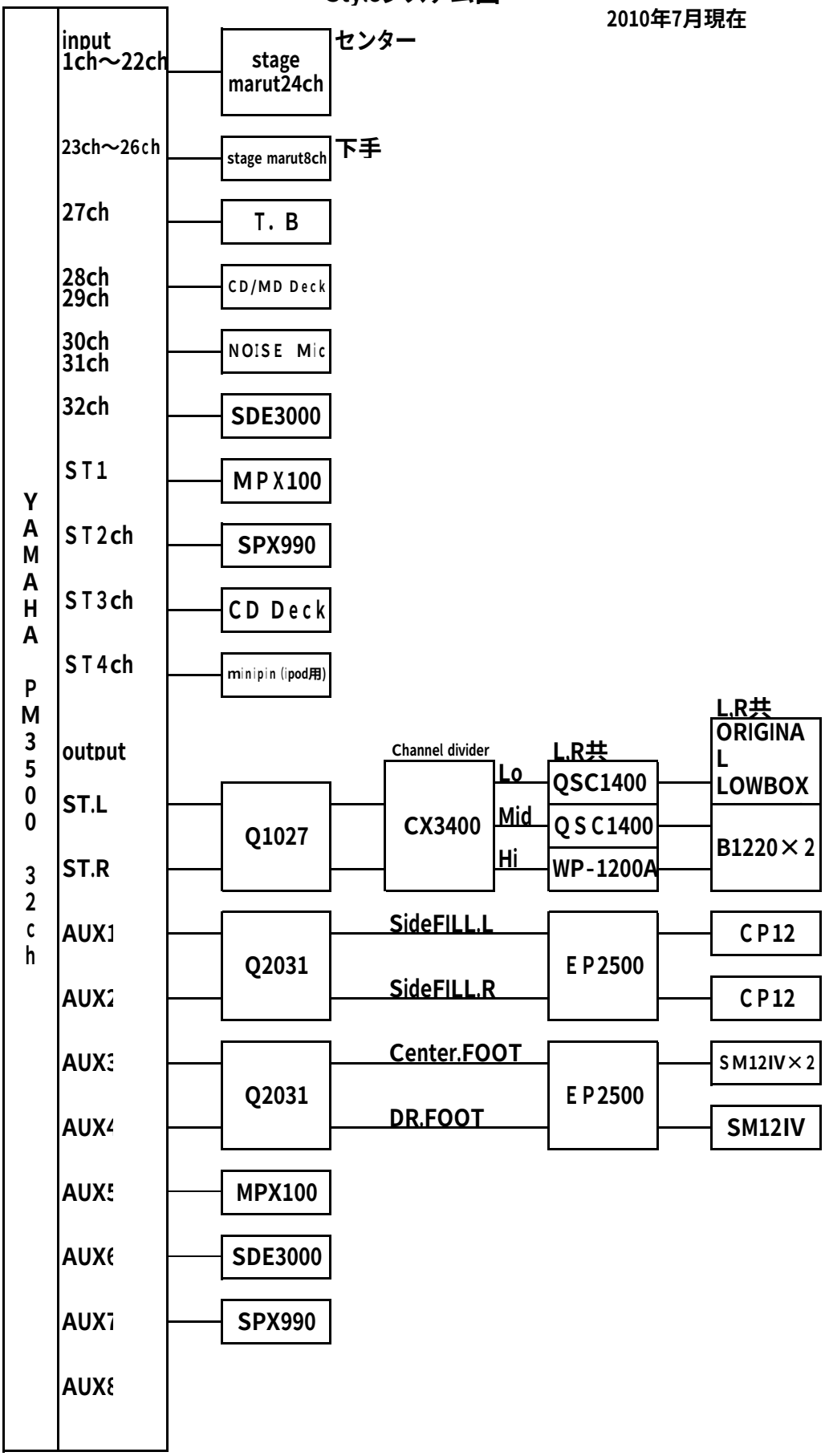
2010年7月現在